Technisches Datenblatt

MXV EI 80-4804/D

Drehstrommotor 11 kW - Rundflansch - AISI 304/GJL

Artikelnummer	I50450421L00
Hydraulischer Grundtyp	80-4804/D
Motortyp	Drehstrommotor
Material	AISI 304 / Grauguss GJL 250 (medienberührt)
Flanschart	Rundflansch
Integrierter Frequenzumrichter	Ja
Spannung	400V3AC
Lieferumfang	Pumpe, Drehstrommotor, I-MAT und Sensor
Selbstansaugend	Nein
Medientemperatur (max.)	110 °C
Fördermedium	Saubere, nicht abrasive Flüssigkeiten
Frequenz	50 Hz
Betriebsart	S1 (Dauerbetrieb)
Schutzart	IP55
Leistung	11,0 kW
Fördermenge	1000 l/min
Förderhöhe (max.)	81 m
Sauganschluss	DN 80
Druckanschluss	DN 80
Nettogewicht	169 kg

Fördermenge und Förderhöhe gemeinsam am Betriebspunkt prüfen; die Höchstwerte treten nicht gleichzeitig auf. Für saubere, nicht explosive Flüssigkeiten ohne abrasive oder langfaserige Feststoffe. Werkstoffe, Dichtungen, Anschlussbedingungen und Betriebsgrenzen müssen zum Medium und zur Anlage passen.

Installation und Betrieb gemäß der zugehörigen Betriebsanleitung. Dieses Datenblatt ersetzt keine Betriebsanleitung.

MXV EI 80-4804/D - Hydraulische Kennwerte

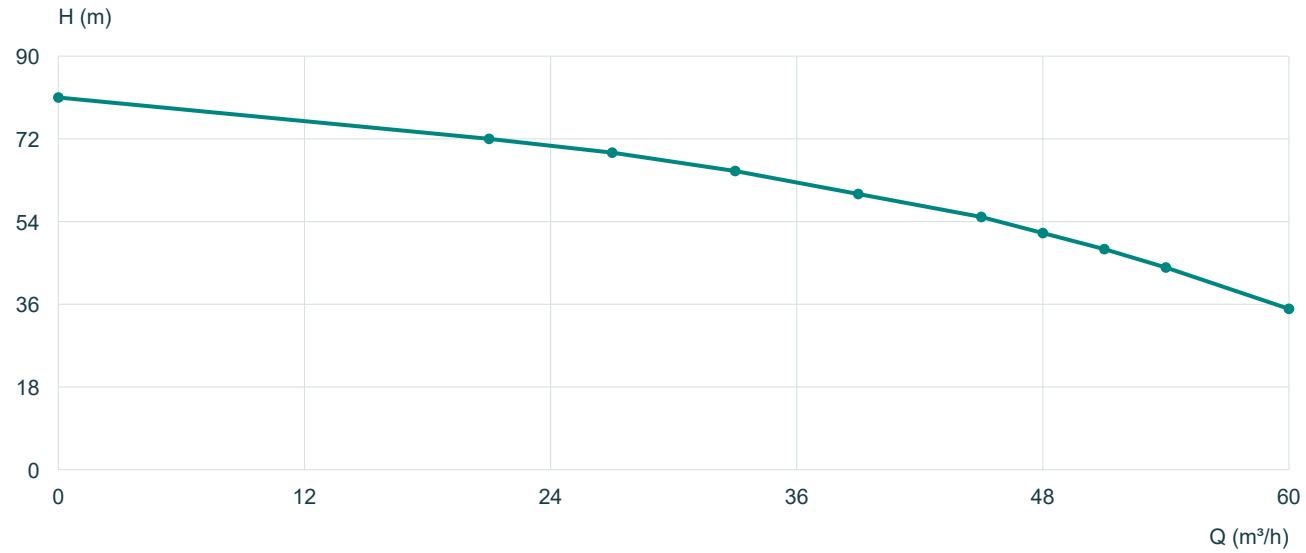

Q m³/h	0	21	27	33	39	45	48	51	54	60
H m	81	72	69	65	60	55	51,5	48	44	35

Tabellenwerte bei ca. 2900 min-1, 50 Hz. Die Linien verbinden die veröffentlichten Punkte linear; keine extrapolierte Kennlinie. Betrieb am Absperrpunkt Q = 0 ist kein freigegebener Dauerbetrieb.

Abmessungen (mm)

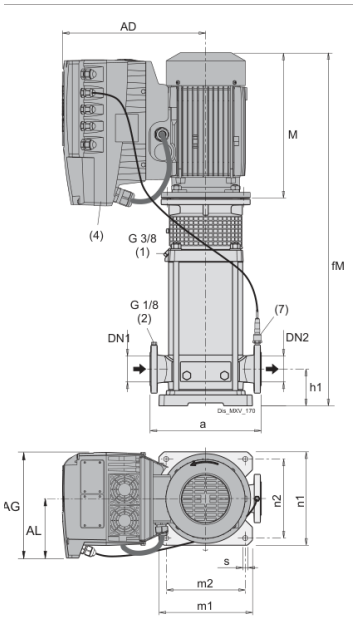

M	459	fM	1077
P	350	AD	393
AG	281	AL	153
a	320	h1	105
f	618	g1	35
n1	260	n2	220
m1	260	m2	220
m4	495	s	14

MXV | 50 Hz | Ed. 02/2025 | 202 / 219