Technisch gegevensblad

MXV EI 80-4804/D

Driefasenmotor 11 kW - Ronde flens - AISI 304/GJL

Artikelnummer	I50450421L00
Hydraulisch basistype	80-4804/D
Motortype	Driefasenmotor
Materiaal	AISI 304 / gietijzer GJL 250 (mediumgeraakte delen)
Flanstype	Ronde flens
Geïntegreerde frequentieregelaar	Ja
Spanning	400V3AC
Leveringsomvang	Pomp, driefasenmotor, I-MAT en sensor
Zelfaanzuigend	Nee
Vloeistoftemperatuur (max.)	110 °C
Te verpompen vloeistof	Schone, niet-schurende vloeistoffen
Frequentie	50 Hz
Bedrijfsmodus	S1 (continubedrijf)
Beschermingsgraad	IP55
Vermogen	11,0 kW
Debiet	1000 l/min
Opvoerhoogte (max.)	81 m
Zuigaansluiting	DN 80
Persaansluiting	DN 80
Nettogewicht	169 kg

Controleer debiet en opvoerhoogte samen in het bedrijfspunt; hun maxima treden niet gelijktijdig op. Voor schone, niet-explosieve vloeistoffen zonder schurende vaste stoffen of lange vezels. Materialen, afdichtingen, aansluitingen en bedrijfsgrenzen moeten bij medium en installatie passen.

Installeer en gebruik volgens de bijbehorende handleiding. Dit gegevensblad vervangt de handleiding niet.

MXV EI 80-4804/D - Hydraulische gegevens

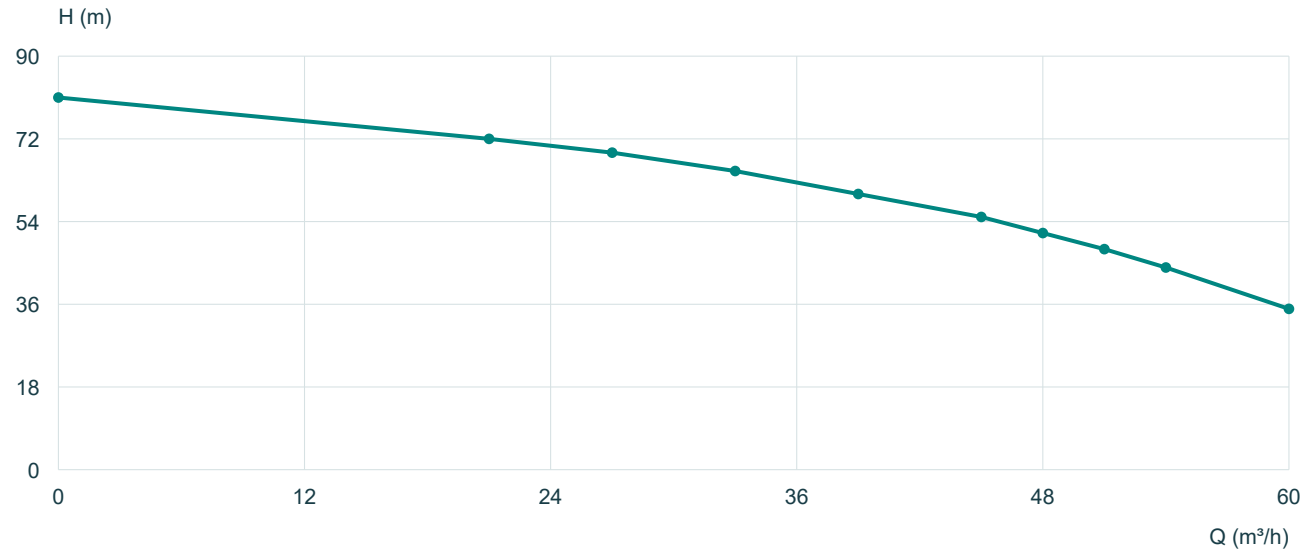

Q m³/h	0	21	27	33	39	45	48	51	54	60
H m	81	72	69	65	60	55	51.5	48	44	35

Tabelwaarden bij circa 2900 min-1, 50 Hz. De lijnen verbinden de gepubliceerde punten lineair; geen extrapolatie. Het afsluitpunt Q = 0 is niet goedgekeurd voor continu bedrijf.

Afmetingen (mm)

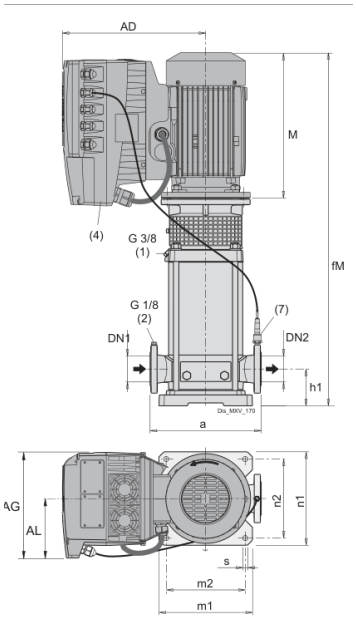

M	459	fM	1077
P	350	AD	393
AG	281	AL	153
a	320	h1	105
f	618	g1	35
n1	260	n2	220
m1	260	m2	220
m4	495	s	14

MXV | 50 Hz | Ed. 02/2025 | 202 / 219