Karta danych technicznych

MXV EI 80-4804/D

Silnik trójfazowy 11 kW - Kołnierz okrągły - AISI 304/GJL

Numer artykułu	I50450421L00
Podstawowy typ hydrauliczny	80-4804/D
Typ silnika	Silnik trójfazowy
Materiał	AISI 304 / żeliwo GJL 250 (części zwilżane)
Typ kołnierza	Kołnierz okrągły
Zintegrowany przemiennik częstotliwości	Tak
Napięcie	400V3AC
Zakres dostawy	Pompa, silnik trójfazowy, I-MAT i czujnik
Samozasysająca	Nie
Temperatura medium (maks.)	110 °C
Tłoczone medium	Czyste, nieścierne ciecze
Częstotliwość	50 Hz
Rodzaj pracy	S1 (praca ciągła)
Stopień ochrony	IP55
Moc	11,0 kW
Wydajność	1000 l/min
Wysokość podnoszenia (maks.)	81 m
Przyłącze ssawne	DN 80
Przyłącze tłoczne	DN 80
Masa netto	169 kg

Przepływ i wysokość podnoszenia sprawdzać łącznie w punkcie pracy; wartości maksymalne nie występują jednocześnie. Do czystych, niewybuchowych cieczy bez ściernych ciał stałych i długich włókien. Materiały, uszczelnienia, przyłącza i granice pracy muszą odpowiadać medium i instalacji.

Montaż i eksploatacja zgodnie z właściwą instrukcją. Karta danych nie zastępuje instrukcji obsługi.

MXV EI 80-4804/D - Parametry hydrauliczne

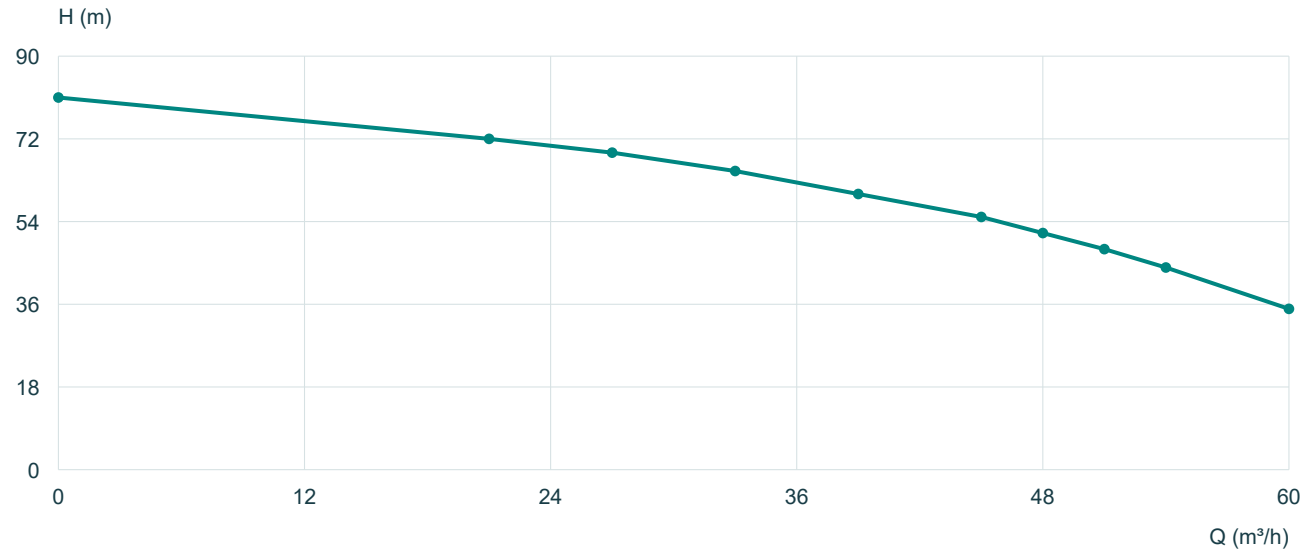

Q m³/h	0	21	27	33	39	45	48	51	54	60
H m	81	72	69	65	60	55	51.5	48	44	35

Wartości tabelaryczne przy ok. 2900 min-1, 50 Hz. Linie łączą opublikowane punkty liniowo; bez ekstrapolacji. Punkt zamknięcia Q = 0 nie jest zatwierdzonym punktem pracy ciągłej.

Wymiary (mm)

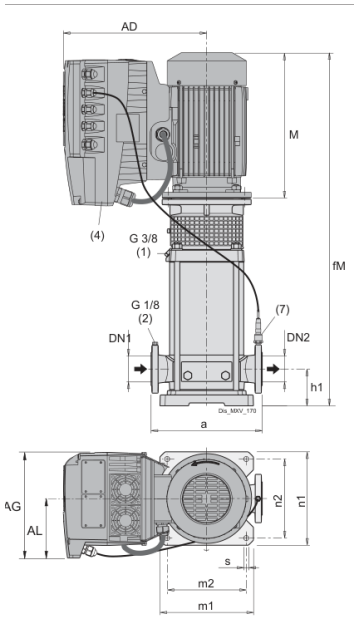

M	459	fM	1077
P	350	AD	393
AG	281	AL	153
a	320	h1	105
f	618	g1	35
n1	260	n2	220
m1	260	m2	220
m4	495	s	14

MXV | 50 Hz | Ed. 02/2025 | 202 / 219