Ficha técnica

MXV EI 80-4804/D

Motor trifásico 11 kW - Brida redonda - AISI 304/GJL

Referencia	I50450421L00
Modelo hidráulico base	80-4804/D
Tipo de motor	Motor trifásico
Material	AISI 304 / fundición GJL 250 (partes mojadas)
Tipo de brida	Brida redonda
Variador de frecuencia integrado	Sí
Tensión	400V3AC
Contenido del suministro	Bomba, motor trifásico, I-MAT y sensor
Autocebante	No
Temperatura del líquido (máx.)	110 °C
Líquido bombeado	Líquidos limpios no abrasivos
Frecuencia	50 Hz
Tipo de servicio	S1 (servicio continuo)
Grado de protección	IP55
Potencia	11,0 kW
Caudal	1000 l/min
Altura manométrica (máx.)	81 m
Conexión de aspiración	DN 80
Conexión de impulsión	DN 80
Peso neto	169 kg

Compruebe caudal y altura en el mismo punto de trabajo; sus máximos no son simultáneos. Para líquidos limpios y no explosivos, sin sólidos abrasivos ni fibras largas. Los materiales, juntas, conexiones y límites de servicio deben ser adecuados para el líquido y la instalación.

Instale y utilice según el manual correspondiente. Esta ficha no sustituye al manual.

MXV EI 80-4804/D - Datos hidráulicos

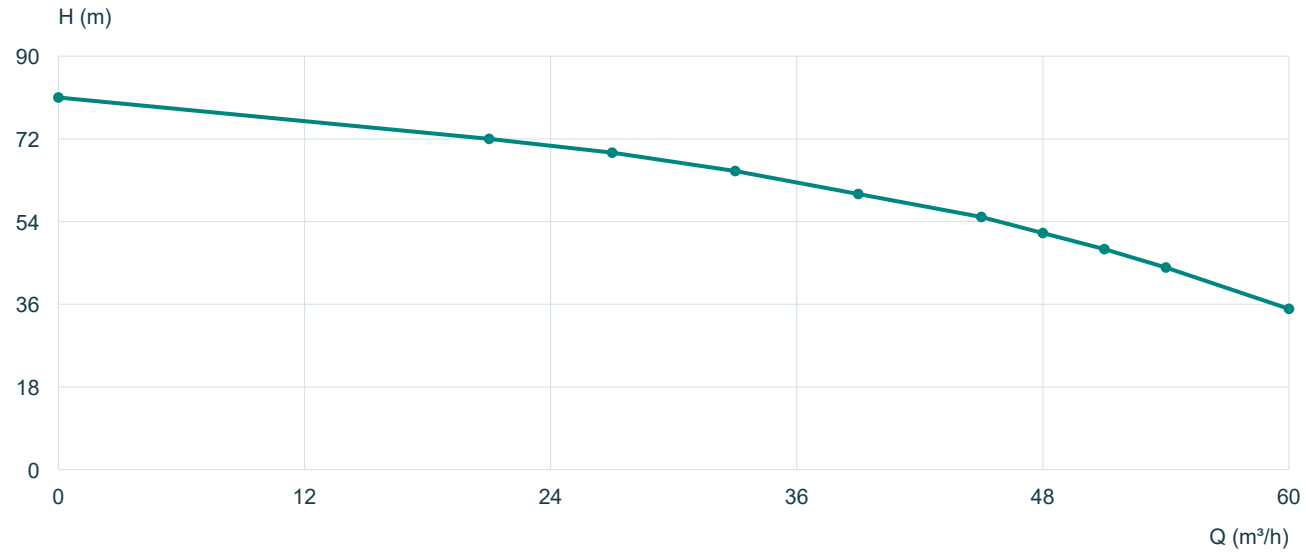

Q m³/h	0	21	27	33	39	45	48	51	54	60
H m	81	72	69	65	60	55	51.5	48	44	35

Valores tabulados a aprox. 2900 min-1, 50 Hz. Las líneas unen los puntos publicados linealmente, sin extrapolación. El punto de cierre Q = 0 no está aprobado para servicio continuo.

Dimensiones (mm)

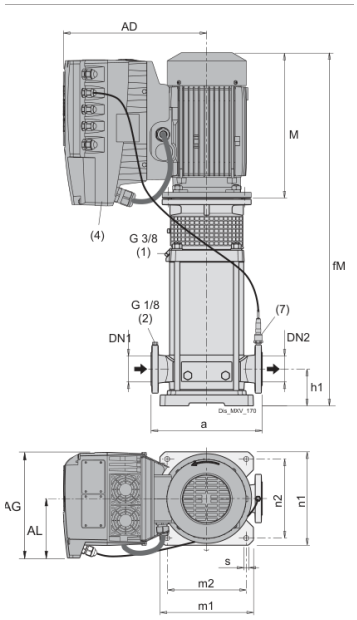

M	459	fM	1077
P	350	AD	393
AG	281	AL	153
a	320	h1	105
f	618	g1	35
n1	260	n2	220
m1	260	m2	220
m4	495	s	14

MXV | 50 Hz | Ed. 02/2025 | 202 / 219